Particolare di derivazione in pozzetto

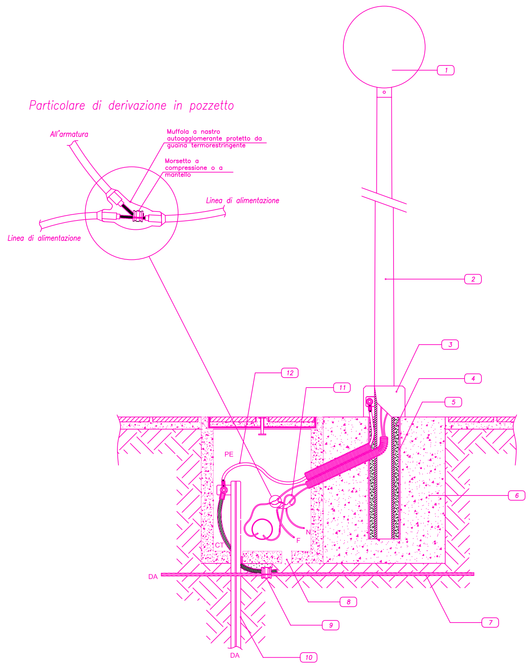

LEGENDA	
1	Lampada
2	Palo in ghisa
3	Collare in calcestruzzo
4	Riempimento con sabbia costipata
5	Tubo in PVC o in calcestruzzo
6	Basamento di fondazione in calcestruzzo
7	Corda nuda in rame 1G35
8	Foro di drenaggio
9	Morsetto a compressione
10	Picchetto in acciaio zincato
11	Cavo unipolare con guaina tipo FG7R
12	Cavo unipolare tipo N07V-K

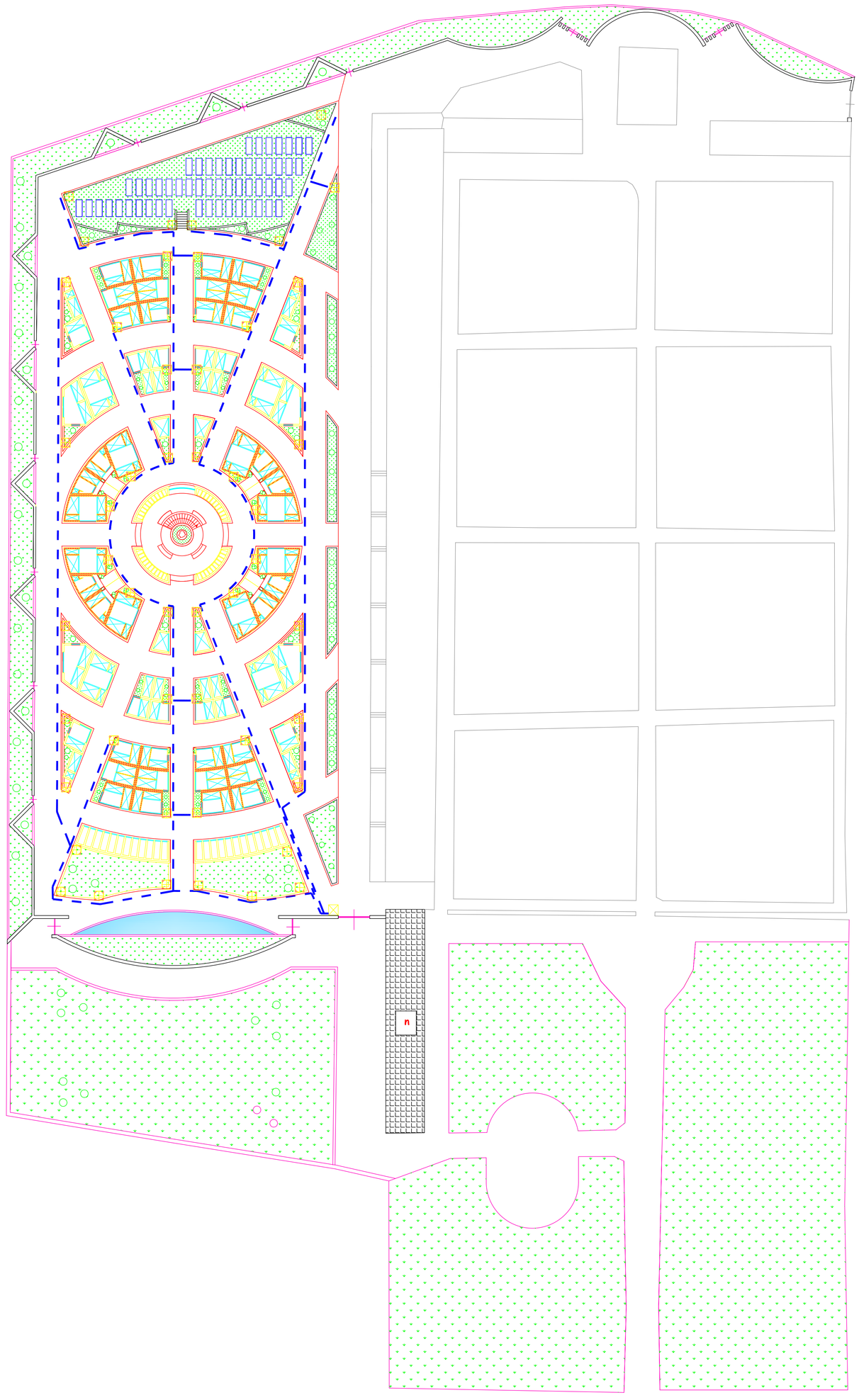

Lampada

Quadro elettrico

CAVIDOTTO ELETTRICO ml 750

Comune di ACCADIA

provincia di Foggia

REV. *Rev.*	DATA DI APPROV. *Approval date*	SCOPO EMISS. *Issue code*	DESCRIZIONE DELLA REVISIONE *Revision description*	REDAZIONE *Prepared by*	CONTROLLO *Checked by*	APPROVAZIONE *Approved by*
0	30.11.03	AP	EMISSIONE PER APPROVAZIONE			

Scopo emissione: CM=commenti - IR=informazione - U7=autorizzazione - AP=per approvazione - C0=per costruzione (finale) - CC=come costruito

AUTORIZZAZIONE EMISSIONE/ *ISSUE AUTHORIZATION*

PROGETTO
Project

PIANO REGOLATORE CIMITERIALE

COMMITTENTE: ***COMUNE DI ACCADIA***

TIPO DI PROGETTO
Type of project

TITOLO
Title

URBANIZZAZIONI
IMPIANTO ILLUMINAZIONE ESTERNA

IDENTIFICATIVO *Doc n.*	N. DISEGNO *N. Drawing*	FORMATO *Size*	SCALA *Scale*	FOGLIO *of*	DI	RIF. DISCHETTO *File name*
0 1 1 2 0 1 P 0 3 P R C	12c		1/250	1		PRC.01

Filomena Botticella
architetto
Via Bonito 71/a, 71021 Accadia (FG)
Tel/Fax 0881/991320
email:architettofilo@libero.it

IL SINDACO:

ing. Francesco Casullo